GTU C 120 - GTU C 1200

Chaudière fioul à condensation

Français
10/02/06

Notice
Technique

CE
1312

De Dietrich

www.dedietrich.com

300005842-001-B

Sommaire

Généralités 4

1 Réglementations pour la France 4
2 Réglementations pour les autres pays 4

Description 5

1 Généralités 5
2 Composition de la gamme 5
3 Homologations 5
4 Caractéristiques techniques 6
5 Plaquette signalétique 7
6 Options 7
7 Dimensions principales 8
7.1 Dimensions des chaudières et ballons 8
7.2 Dimensions d'implantation 9

Installation 10

1 Lieu d'implantation 10
2 Montage 10
3 Aération 10
4 Raccordements de la fumisterie 11
4.1 Raccordement air/fumées 12
4.2 Longueurs des conduits air/fumées 12
5 Raccordement hydraulique 13
5.1 Recommandations importantes pour le raccordement du circuit chauffage 13
5.2 Raccordement hydraulique du circuit eau sanitaire 13
5.3 Exemples d'installation 14

Mise en service 19

1 Vérifications avant mise en service 19
2 Remplissage en eau de l'installation 20
3 Mise en service 20

Entretien 21

1 Contrôle et nettoyage des principaux composants 21
2 Chaudière 21
3 Brûleur 24
4 Préparateur d'eau chaude sanitaire 24

Instructions ramoneur 25

Arrêt de la chaudière 25

Pièces de rechange - GTU C 120 - GTU C 1200 26

Symboles utilisés

	Attention danger	Risque de dommages corporels et matériels. Respecter impérativement les consignes pour la sécurité des personnes et des biens
	Information particulière	Tenir compte de l'information pour maintenir le confort
	Renvoi	Renvoi vers d'autres notices ou d'autres pages de la notice

Déclaration de conformité CE
Déclaration de conformité A.R. 8/1/2004 - BE

Fabricant	DE DIETRICH THERMIQUE S.A.S. 57 rue de la gare F-67580 MERTZWILLER ✆ +33 (0)3 88 80 27 00 +33 (0)3 88 80 27 99
Mise en circulation par	Voir fin de notice

Nous certifions par la présente que la série d'appareil spécifiée ci-après est conforme au modèle type décrit dans la déclaration de conformité CE, qu'il est fabriqué et mis en circulation conformément aux exigences et normes des Directives européennes et aux exigences et normes définies dans l'A.R. du 8 janvier 2004 :

Type du produit	**Chaudière condensation GTU C 120 avec brûleur fioul intégré.** **Type de chaudière : B23 et B23P**
Modèles	**3, 4, 5 éléments**
Norme appliquée	**- A.R. du 8 janvier 2004** **- 73/23/CEE Directive Basse Tension** **Norme visée : EN 60.335.1** **- 89/336/CEE Directive Compatibilité Electromagnétique** **Normes génériques : EN 61000-6-3 ; EN 61000-6-1** **- 92/42/CEE Directive rendement** **Normes visées : EN 303.2 ; EN 304** **- Pr EN 15034 : Chaudière fioul à condensation**
Organisme de contrôle	**GWI (D-Essen)** **CE 1312BR4540**
Valeurs mesurées (A puissance nominale et 50/30 °C)	**3 éléments → NOx : 75 mg/kWh, CO < 10 mg/kWh** **4 éléments → NOx : 80 mg/kWh, CO < 10 mg/kWh** **5 éléments → NOx : 90 mg/kWh, CO < 10 mg/kWh**
Date : 16 janvier 2006	Signature Directeur Technique M. Bertrand Schaff

Généralités

Le montage et l'installation doivent être effectués par des professionnels qualifiés. Le bon fonctionnement de l'appareil est conditionné par le strict respect de la présente notice.

Les condensats des chaudières fioul à condensation sont acides (2 < pH < 3) : L'installation d'un système de neutralisation des condensats est recommandée.

1 Réglementations pour la France

Bâtiments d'habitation

Conditions réglementaires d'installation et d'entretien :

L'installation et l'entretien de l'appareil doivent être effectués par un professionnel qualifié conformément aux textes réglementaires et règles de l'art en vigueur, notamment :

- Arrêté modifié du 2 Août 1977

Règles Techniques et de Sécurité applicables aux installations de gaz combustible et d'hydrocarbures liquéfiés situées à l'intérieur des bâtiments d'habitation et de leur dépendances.

- Règlement Sanitaire Départemental

Pour les appareils raccordés au réseau électrique :

- Norme NF C 15-100 - Installations électriques à basse tension - Règles.

Etablissements recevant du public (Conditions réglementaires d'installation)

L'installation et l'entretien de l'appareil doivent être effectués conformément aux textes réglementaires et règles de l'art en vigueur, notamment :

Règlement de sécurité contre l'incendie et la panique dans les établissements recevant du public :

- Prescriptions générales :
  - Pour tous les appareils : Articles GZ - Installations aux gaz combustibles et hydrocarbures liquéfiés.
  - Ensuite, suivant l'usage : Articles CH - Chauffage, ventilation, réfrigération, conditionnement d'air et production de vapeur et d'eau chaude sanitaire.
- Prescriptions particulières à chaque type d'établissements recevant du public (hôpitaux, magasins, etc ...).

2 Réglementations pour les autres pays

L'installation et l'entretien de la chaudière doivent être effectués par un professionnel qualifié conformément aux réglementations locales et nationales en vigueur.

Description

1 Généralités

Les chaudières de la gamme **GTU C 120** ont les caractéristiques suivantes :

- Chaudières à condensation automatiques autonomes à eau chaude - Chaudière **** CE.
- Chaudière à raccorder avec des conduits de fumées étanches et résistants aux condensats, en configuration B23 - B23P. Utiliser uniquement des conduits couverts par un avis technique. Exemple : Conduits Ø 110 mm livrables en option.
- Brûleur à pulvérisation utilisant le fioul domestique
- Tableau de commande **B, EASYMATIC, EASYRADIO** ou **DIEMATIC 3**

Les chaudières de la gamme **GTU C 1200** ont les caractéristiques suivantes :

- Chaudières à condensation automatiques autonomes à eau chaude - Chaudière **** CE.
- Chaudière à raccorder avec des conduits de fumées étanches et résistants aux condensats, en configuration B23 - B23P. Utiliser uniquement des conduits couverts par un avis technique. Exemple : Conduits Ø 110 mm livrables en option.
- Brûleur à pulvérisation utilisant le fioul domestique
- Tableau de commande **B, EASYMATIC, EASYRADIO** ou **DIEMATIC 3**
- Production d'eau chaude sanitaire par ballon de 160 / 250 litres posé au sol sous la chaudière

2 Composition de la gamme

GTU C 120/1200 B	Chaudière avec tableau de commande de base électronique.
GTU C 120/1200 E	Chaudière avec tableau de commande électronique **EASYMATIC**.
GTU C 120/1200 ER	Chaudière avec tableau de commande électronique **EASYRADIO**.
GTU C 120/1200 D	Chaudière avec tableau de commande électronique **DIEMATIC 3**

3 Homologations

- **N° d'identification CE 1312BR4540**
- **Pays de destination** : Le présent produit peut être commercialisé dans les états membres de l'Union Européenne, ainsi qu'en Suisse, Islande, Norvège et Roumanie.
- **Directive 97/23/EC** :

Les chaudières à gaz et à fioul fonctionnant à une température inférieure ou égale à 110°C ainsi que les préparateurs d'eau chaude sanitaire dont la pression de service est inférieure ou égale à 10 bar relèvent de l'article 3.3 de la directive, et ne peuvent donc pas faire l'objet d'un marquage CE attestant une conformité à la directive 97/23/CEE.

La conformité des chaudières et des préparateurs d'ECS De Dietrich aux règles de l'art, exigée dans l'article 3.3 de la directive 97/23/CEE, est attestée par la marque CE relative aux directives 92/42/CEE, 73/23 CEE et 89/336/CEE.

4 Caractéristiques techniques

Les caractéristiques ci-dessous sont données pour un CO_2 de 13% (France) et 12.5% (Belgique) au fioul.

- Pression de service maximale : 3 bar
- Température de service maximale : 100 °C
- Réglage du thermostat de chaudière : 30 - 90 °C
- Réglage du thermostat de sécurité : 110 °C
- Température ambiante : 20 °C

Type de chaudière			GTU C 123 GTU C 1203/160	GTU C 124 GTU C 1204/160	GTU C 125 GTU C 1205/250
Plage de puissance enfournée		kW	16 - 21	21 - 27	27 - 33
Puissance nominale Pn (40/30 °C)		kW	21.5	27.6	33.7
Plage de puissance utile - à 40/30 °C		kW	16.5-21.5	21.5-27.6	27.6-33.7
Plage de puissance utile - à 80/60 °C		kW	15.4-20.3	20.2-26.1	26.0-31.9
Puissance préréglée (40/30 °C)		kW	20	25	32
Rendement PCI - 100 % Pn - Température moyenne : 70 °C		%	95.8	96.2	96.4
Rendement PCI - 100 % Pn - Température retour : 30 °C		%	101.6	101.6	101.5
Rendement PCI - 30 % Pn - Température retour : 30 °C		%	101.9	101.9	101.8
Débit nominal d'eau (Puissance nominale)	Δ T = 30K	m^3/h	0.925	1.188	1.450
Pertes à l'arrêt		W	94	102	116
Pertes par les parois - à Δ T = 30 K		%	64	71	73
Puissance électrique auxiliaire (Puissance nominale - Hors circulateur)		W	225	225	225
Type brûleur			M 123 CN	M 124 CN	M 125 CN
Nombre d'éléments fonte			3	4	5
Nombre d'accélérateurs de convection			2	2	2
Contenance en eau		litres	24	29.5	35
Perte de charge circuit hydraulique	Δ T = 10K	mbar*	7.5	12.5	19.0
	Δ T = 15K	mbar*	3.3	5.6	8.5
	Δ T = 20K	mbar*	1.9	3.1	4.6
Température de fumées (Puissance nominale, 40/30 °C)		°C	<40	<40	<40
Température de fumées (Puissance nominale, 80/60 °C)		°C	75	80	85
Volume circuit de fumées		litres	38	48	58
Débit massique des fumées (Puissance nominale, 40/30 °C)		kg/h	32	41	50
Chambre de combustion	Ø inscrit	mm	240	240	240
	Profondeur	mm	308	435	562
	Volume	litres	16	21	26
Poids net	GTU C 120	kg	189	217	245
	GTU C 1200	kg	289	317	375
Capacité du ballon	GTU C 1200	litres	160	160	250
Puissance échangée (1) (3)	GTU C 1200	kW	21	27	33
Débit continu (1) (3)	Δ T = 35K	litres/h	515	665	810
Débit spécifique ** (2) (3)	Δ T = 30K	litres/min	19.5	20.5	30
Capacité de puisage *** (2) (3)	Δ T = 30K	litres/ 10 min	250	255	385
Constante de refroidissement Cr		Wh/24h.L.K	0.26	0.26	0.23
Pertes par les parois (ECS)	Δ T = 45K	kW	78	78	108
Puissance électrique auxiliaire (ECS)		kW	80	80	80

(1) Température entrée échangeur : 80 °C
Température eau chaude sanitaire : 45 °C

(2) Consigne sanitaire = 60 °C
Température moyenne eau chaude sanitaire : 40 °C
Consigne chaudière : 80 °C

(3) Température eau froide : 10 °C
Pompe en position 3

* 1 mbar = 10 mmCE = 10 daPa = 100 Pa / 1 K = 1 °C

** Débit spécifique : Elévation minimale de température moyenne de 30K que l'appareil peut fournir au cours de deux puisages successifs de 10 minutes entrecoupés d'un arrêt de 20 minutes.

*** Capacité de puisage : Débit d'eau chaude auquel l'eau peut être puisée pendant une durée de 10 minutes ramené à une température de 30 °C. Condition de départ : Eau à 10 °C dans la chaudière.

5 Plaquette signalétique

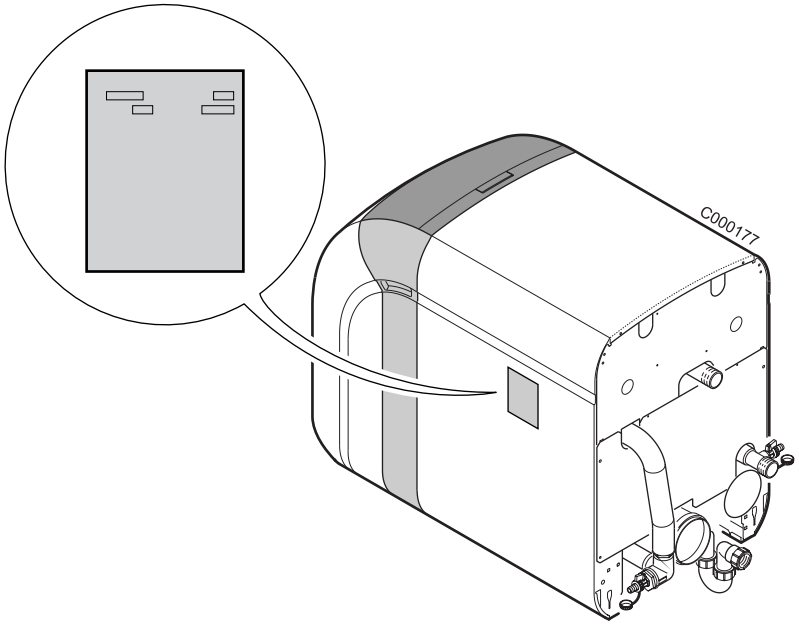

La plaquette signalétique identifie le produit et indique en particulier :

- La date de fabrication : XX (Année) - XX (Semaine).
- Le numéro de série.

6 Options

- Système de neutralisation des condensats - Colis FM155

Les condensats s'écoulent à travers un réservoir rempli de granulats et y sont neutralisés (pH supérieur à 6.5). Les condensats neutralisés peuvent ensuite être envoyés dans le réseau d'eaux usées.

La station de neutralisation doit être contrôlée au minimum 1 fois par an. L'efficacité de neutralisation des granulats peut être contrôlée en vérifiant le pH des condensats neutralisés à la sortie de l'appareil (au moyen de papier pH).

Si le pH est inférieur à 6.5, il faut impérativement nettoyer la station de neutralisation et remplacer les granulats. Ces derniers ne nuisent pas à l'environnement et peuvent être éliminés sans risques avec les déchets ménagers.

i Des recharges de 10 kg de granulats sont disponibles (références : FM156).

- Pompe de relevage pour l'évacuation des condensats vers une conduite d'égout plus élevée - Colis FM158

- Socle pour système de neutralisation des condensats -Colis FM157

7 Dimensions principales

7.1 Dimensions des chaudières et ballons

- **GTU C 120 (Exemple : GTU C 125)**

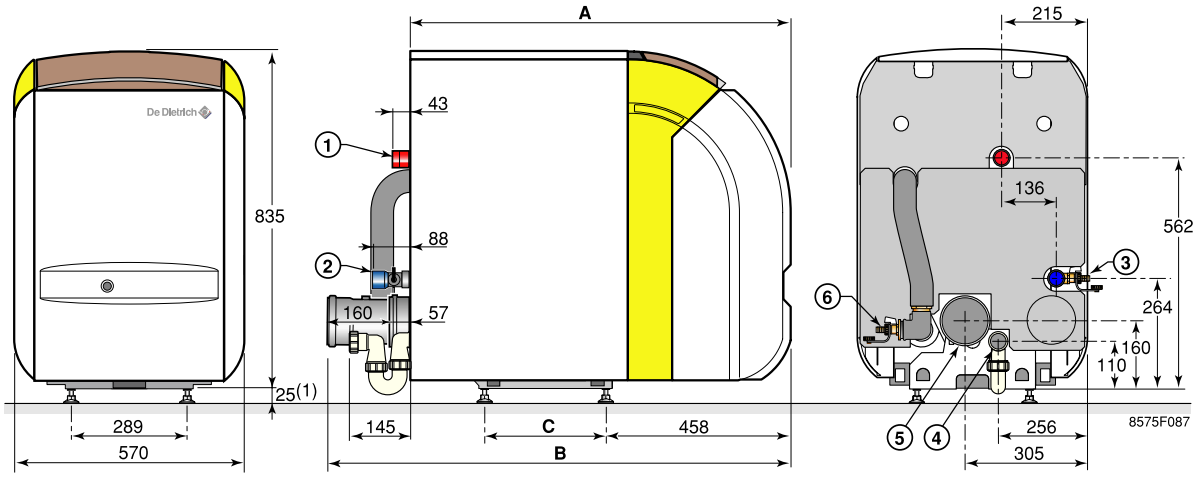

- **GTU C 1200 (Exemple : GTU C 1205/250)**

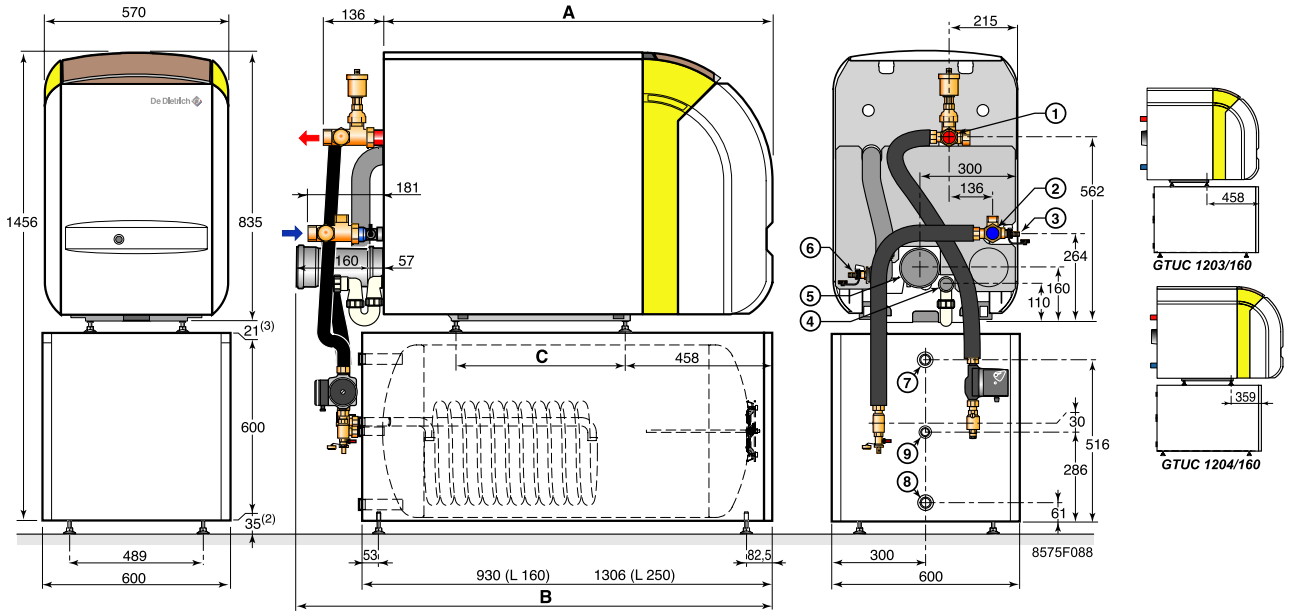

	GTU C 123 GTU C 1203/160	GTU 124 GTU C 1204/160	GTU 125 GTU C 1205/250
A	987	1114	1241
B	1204	1331	1458
C	300	427	554

1. **Départ chauffage**
   R 1 1/4 (GTU C 120)
   G 1 (GTU C 1200)
2. **Retour chauffage**
   R 1 1/4 (GTU C 120)
   G 1 (GTU C 1200)
3. **Robinet de vidange de l'échangeur (raccordement pour tuyau Ø intérieur 14 mm)**
4. **Evacuation des condensats - Ø 32**
5. **Buse de fumées ø 110**
6. **Robinet de remplissage/vidange (raccordement pour tuyau Ø intérieur 14 mm)**
7. **Départ eau chaude sanitaire** - G 1
8. **Entrée eau froide sanitaire** - G 1
9. **Retour boucle de circulation eau chaude sanitaire** - G 3/4 **(facultatif)**

R = Filetage
G = Filetage extérieur cylindrique, étanchéité par joint plat

(1) Pieds réglables : Cote de base 25 mm. Réglage possible de 25 mm à 40 mm
(2) Pieds réglables : Cote de base 35 mm. Réglage possible de 35 mm à 40 mm
(3) Pieds réglables : Cote de base 21 mm. Réglage possible de 21 mm à 40 mm

7.2 Dimensions d'implantation

Réserver un espace autour de la chaudière pour assurer une bonne accessibilité à l'appareil.

Dimensions minimales conseillées (en mm) :

- **GTU C 120**

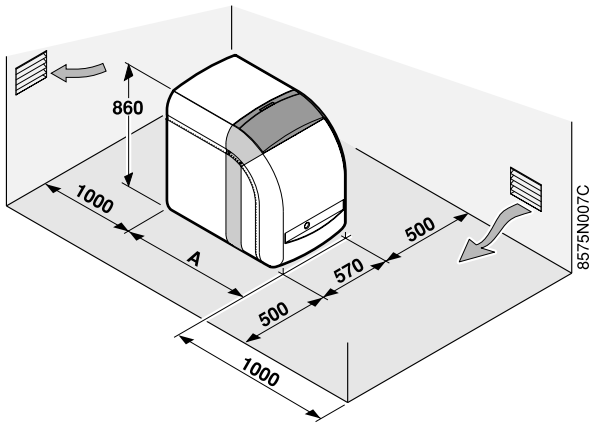

Chaudière	A (mm)
GTU C 123	987
GTU C 124	1 114
GTU C 125	1 241

- **GTU C 1200**

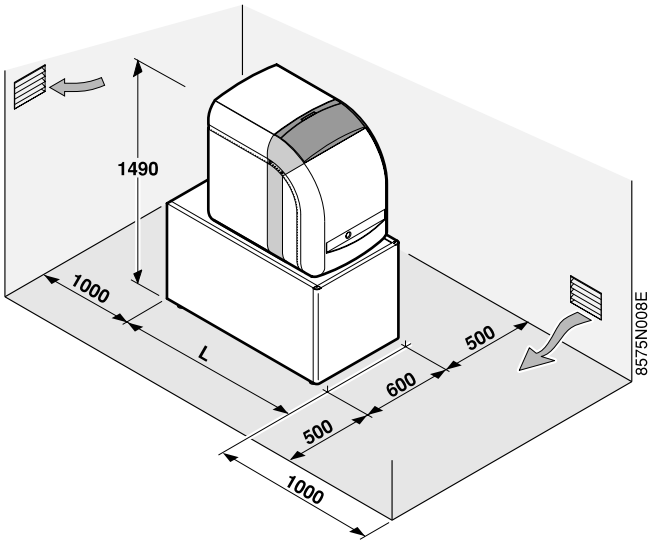

Chaudière	L (mm)
GTU C 1203/160	987
GTU C 1204/160	1 114
GTU C 1205/250	1 306

1 Lieu d'implantation

Les chaudières GTU C 120/1200 doivent être installées dans un local à l'abri du gel.

Afin d'éviter une détérioration des chaudières, il convient d'empêcher la contamination de l'air de combustion par des composés chlorés et/ou fluorés qui sont particulièrement corrosifs. Ces composés sont présents, par exemple, dans les bombes aérosols, peintures, solvants, produits de nettoyage, lessives, détergents, colles, sel de déneigement, etc...
Par conséquent :
- Ne pas aspirer de l'air évacué par des locaux utilisant de tels produits : salon de coiffure, pressings, locaux industriels (solvants), locaux avec présence de machines frigorifiques (risques de fuite de réfrigérant), etc...
- Ne pas stocker de tels produits à proximité des chaudières.
En cas de corrosion de la chaudière et/ou de ses périphériques par des composés chlorés et/ou fluorés, la garantie contractuelle ne saurait trouver application.

La garantie ne s'applique pas aux dommages de la chaudière relevant de ces causes. Si le foyer est installé dans un local habité où des personnes sont présentes en permanence, il faut utiliser une installation d'amenée d'air ambiant / d'évacuation des gaz de combustion concentrique. Lors de l'installation de la chaudière, il faut respecter le degré de protection IPX2D.

2 Montage

Voir : Notice d'installation de la chaudière.

3 Aération

Les chaudières à condensation exigent un système d'évacuation des fumées ou d'amenée d'air frais spécialement adapté au mode de service. L'installation doit être réalisée conformément à la législation en vigueur.

Disposer les entrées d'air par rapport aux orifices de ventilation haute pour que l'air se renouvelle dans l'ensemble de la chaufferie.

Ne pas obstruer (même partiellement) les entrées d'air dans le local.

Les sections minimales ainsi que les emplacements de l'arrivée d'air frais et de l'évacuation d'air sont réglementés par l'arrêté du 21/03/1968 modifié par les arrêtés de 26/02/1974 et 03/03/1976.

Générateur installé dans un bâtiment à usage collectif (installations inférieures à 70 kW)

- L'amenée d'air frais doit :
  - Aboutir à la partie basse du local,
  - Être de section libre minimale calculée sur la base de 0.03 dm² par kilowatt de puissance installée et au moins égale à 2.5 dm².
- L'évacuation de l'air doit :
  - Être placée en partie haute du local,
  - Monter au-dessus de la toiture (sauf dispositif d'efficacité comparable ne gênant pas le voisinage),
  - Être de section libre (correspondant aux 2/3 de celle d'amenée d'air et au moins égale à 2.5 dm²).

Générateur installé dans un bâtiment à usage individuel

- Une arrivée suffisante d'air frais doit être disposée le plus près possible des appareils. Sa section doit être d'au moins 0.5 dm².
- En partie haute, une évacuation d'air doit assurer une ventilation efficace.

Etablissements recevant du public

- Etablissement neuf : Se référer à l'arrêté du 25/06/1980 (installations supérieures à 20 kW et inférieures ou égales à 70 kW).
- Etablissement existant : Se référer à l'arrêté du 25/06/1980 (installations inférieures à 70 kW).

- Les parties horizontales côté fumées seront réalisées avec une pente de 3 % vers la chaudière. La section d'aération du local pour les raccordements du type B_{23} (c'est-à-dire aspiration de l'air de combustion dans le local) doit être conforme à la norme DTU 61.1.
- Les raccordements des conduits cheminée de type B_{23P} étant en pression doivent être soit installés à l'extérieur, soit dans une gaine maçonnée intérieure ventilée. La ventilation doit être assurée :
  - par un orifice situé en partie basse, prenant l'air soit dans les parties communes ventilées ou soit directement à l'extérieur, et
  - par un orifice situé en partie haute débouchant à l'extérieur. La section minimale du vide d'air et des orifices à prévoir doit être de 100 cm^2 (section libre).

Des parties démontables dans cette gaine doivent permettre l'inspection du conduit de fumées sur tout son parcours.

Respecter les consignes d'installation et les informations concernant les longueurs admises des conduits de fumées.

▶Monter le conduit de fumées conformément aux instructions de montage.

▶Contrôler l'étanchéité conformément aux règles en vigueur.

4.1 Raccordement air/fumées

Configuration type B_{23}-B_{23P} : Raccordement à une cheminée (air comburant pris dans la chaufferie)

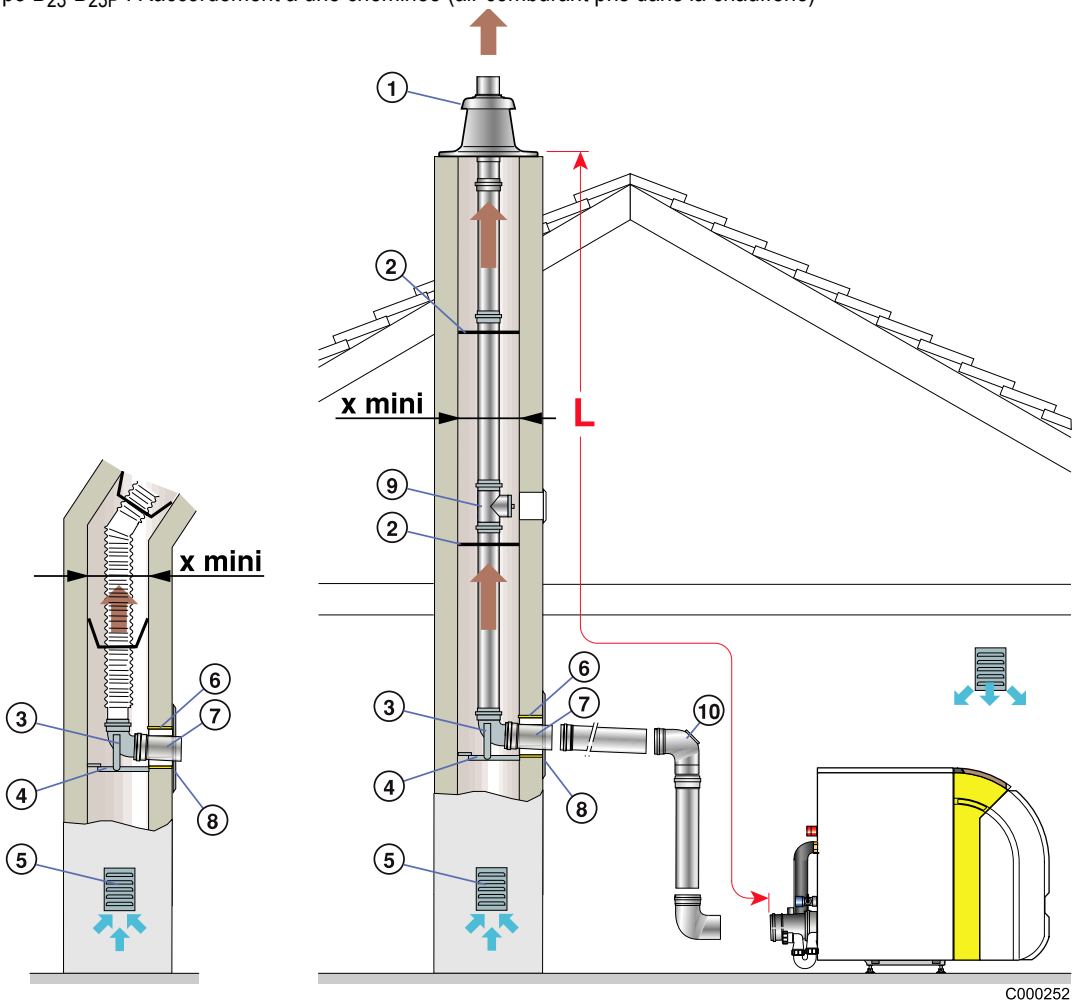

1	Terminal avec solin
2	Etoiles de centrage (2 pièces)
3	Coude 87°
4	Rail support
5	Grille d'aération
6	Fourreau
7	Rallonge 0.5 m
8	Plaque de finition
9	Té de visite
10	Coude de visite

4.2 Longueurs des conduits air/fumées

	Ø 110 mm Rigide	Ø 110 mm Flexible
Lmax	18	15

Lmax se mesure en additionnant les longueurs des conduits air/fumées droits et les longueurs équivalentes des autres éléments :

Longueur des réductions PPS (m)	**Ø 110**
Coude 87°	**2**
Coude 45°	**1.1**
Té de visite	**1.2**
Tube de visite pour conduit flexible	**0.5**
Coude 87° de visite	**2**

5 Raccordement hydraulique

L'installation doit être réalisée suivant la réglementation en vigueur, les règles de l'art et les recommandations contenues dans la présente notice.

Pour les chaudières GTU C 1200 : Avant d'effectuer le raccordement à l'installation de chauffage, procéder au montage et au raccordement entre la chaudière et le préparateur ECS.

Voir : Notice d'installation de la chaudière.

5.1 Recommandations importantes pour le raccordement du circuit chauffage

Il ne doit exister entre la chaudière et les soupapes de sécurité, aucun organe d'obturation totale ou partielle (France : DTU - 65.11, § 4.22 - NF P 52-203).

Les installations de chauffage doivent être conçues et réalisées de manière à empêcher le retour des eaux du circuit chauffage et des produits qui y sont introduits, vers le réseau d'eau potable (article 16-7 du Réglement Sanitaire Départemental-type). Un disconnecteur CB (disconnecteur à zone de pressions différentes non contrôlables) doit être installé pour le remplissage du circuit chauffage suivant la norme NF P 43-011.

Avant de procéder aux raccordements hydrauliques du circuit chauffage et de l'échangeur du préparateur eau chaude sanitaire, il est indispensable de rincer ces circuits pour évacuer toutes particules qui risqueraient d'endommager certains organes (soupape de sécurité, pompes, clapets...).

Dans le cas d'installations à protection thermostatique, seules les soupapes de sécurité portant la mention "H" peuvent être raccordées, et ce uniquement au piquage de sécurité départ de la chaudière ; leur capacité de vidange doit correspondre à la puissance nominale utile maximale de la chaudière (Allemagne : DIN 4751 fiche 2).

5.2 Raccordement hydraulique du circuit eau sanitaire

Voir : Notice du préparateur d'eau chaude sanitaire.

5.3 Exemples d'installation

Les schémas suivants sont donnés à titre d'exemple. D'autres raccordements peuvent être réalisés.

Légende des schémas

1 Départ chauffage
2 Retour chauffage
3 Soupape de sécurité 3 bar
4 Manomètre
7 Purgeur automatique
9 Vanne
10 Vanne mélangeuse 3 voies
11 Accélérateur chauffage
16 Vase d'expansion
17 Vanne de vidange
18 Remplissage du circuit chauffage
21 Sonde de température extérieure
Pas de sonde avec le tableau B
Livrée d'origine avec le tableau E
Livrée d'origine avec le tableau D
22 Sonde chaudière de la régulation
23 Sonde de température départ après vanne mélangeuse
24 Entrée primaire de l'échangeur du préparateur ECS
25 Sortie primaire de l'échangeur du préparateur ECS
26 Pompe de charge sanitaire
27 Clapet anti-retour
28 Entrée eau froide sanitaire
29 Réducteur de pression
30 Groupe de sécurité taré et plombé à 7 bar
31 Préparateurs indépendants d'eau chaude sanitaire
32 Pompe de bouclage eau chaude sanitaire (facultative)
33 Sonde de température eau chaude sanitaire (Option)
44 Thermostat limiteur 65 °C à réarmement manuel pour plancher chauffant (France : DTU 65.8, NF P 52-303-1)
50 Disconnecteur
51 Robinet thermostatique
52 Soupape différentielle (avec options EA 61 et EA 63)
56 Retour boucle de circulation ECS
57 Sortie eau chaude sanitaire
65 Circuit basse température (radiateurs ou chauffage par le sol)
75 Pompe à usage sanitaire

Options

EA 54 Kit de sécurité hydraulique
EA 59 Collecteur pour 2 circuits
EA 60 Collecteur pour 3 circuits
EA 61 Module hydraulique pour 1 circuit direct avec pompe 3 vitesses
EA 63 Module hydraulique pour 1 circuit avec vanne avec pompe 3 vitesses
EA 65 Module hydraulique pour 1 circuit avec vanne avec pompe électronique
EA 67 Module hydraulique pour 1 circuit direct avec pompe électronique

Tableaux de commande possibles pour ce type d'installation :

① Tableau de commande **B**

② Tableau de commande **E (EASYMATIC)** ou **ER (EASYRADIO)**

③ Tableau de commande **D (DIEMATIC 3)**

Options nécessaires :

④ Aucune option nécessaire

i Le tableau **B** peut piloter d'origine un deuxième circuit direct (Thermostats d'ambiance livrables en option).

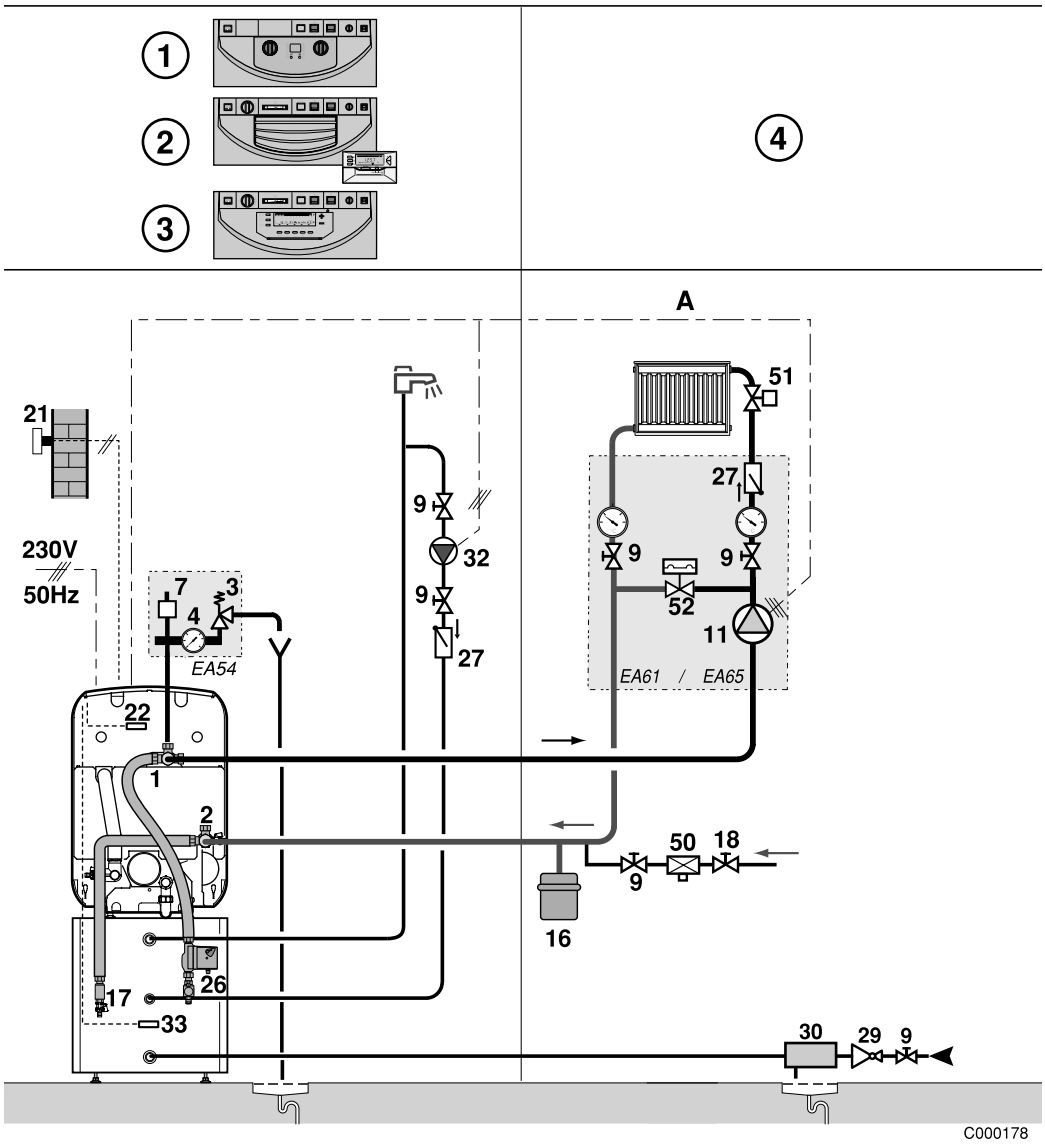

Tableaux de commande possibles pour ce type d'installation :

① Tableau de commande **D (DIEMATIC 3)**

Options nécessaires :

② 1 option platine avec sonde départ **FM48**

Le circuit A peut ne pas être présent.

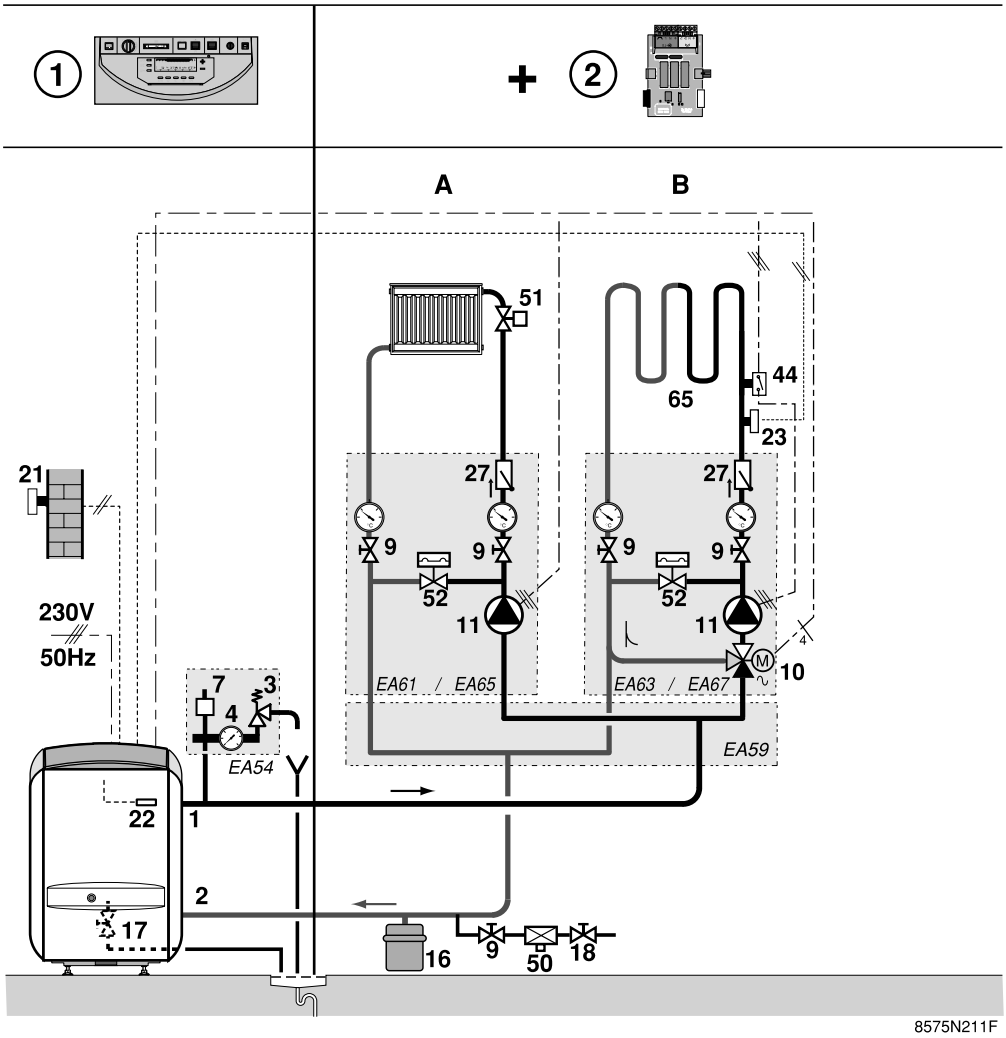

Tableaux de commande possibles pour ce type d'installation :

① Tableau de commande **D (DIEMATIC 3)**

Options nécessaires :

② 1 Option sonde ECS - Colis **AD212**

③ 1 option platine avec sonde départ **FM48**

④ 1 Option sonde ECS - Colis **AD212**

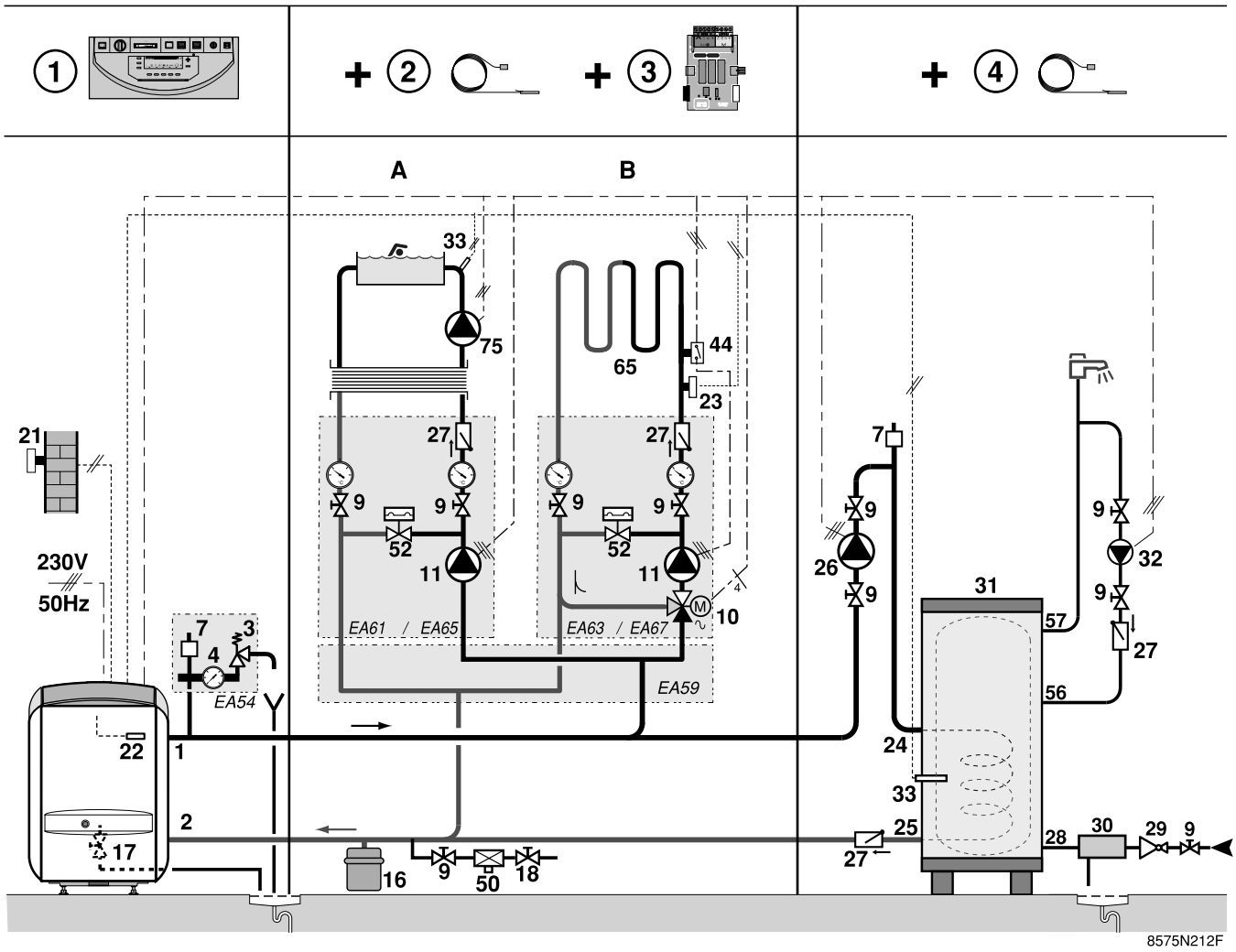

Installation chauffage avec 1 circuit chauffage direct (radiateur) et 2 circuits avec vanne mélangeuse (radiateurs ou chauffage par le sol)

Tableaux de commande possibles pour ce type d'installation :

① Tableau de commande **D (DIEMATIC 3)**

Options nécessaires :

② 2 platines avec sonde départ **FM48**

③ 1 Option sonde ECS - Colis **AD212**

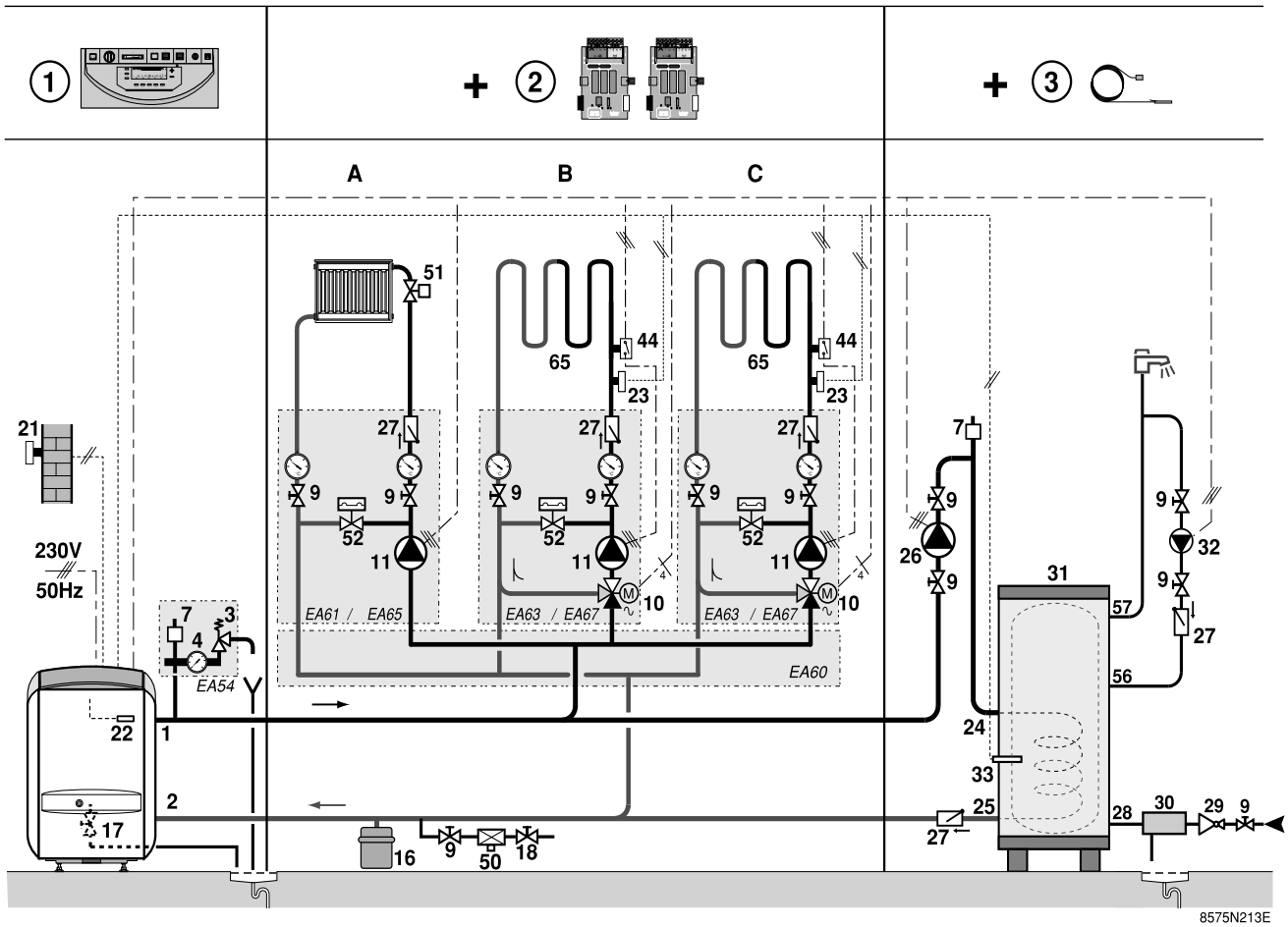

6 Brûleur

Voir : Notice du brûleur.

7 Raccordements électriques

Voir : Notice du tableau de commande.

Mise en service

1 Vérifications avant mise en service

La première mise en service doit être effectuée par un professionnel qualifié.

Avant la mise en service, l'installation de chauffage doit être entièrement vidée et rincée.

2 Remplissage en eau de l'installation

Circuit de chauffage GTU C 120 - GTU C 1200

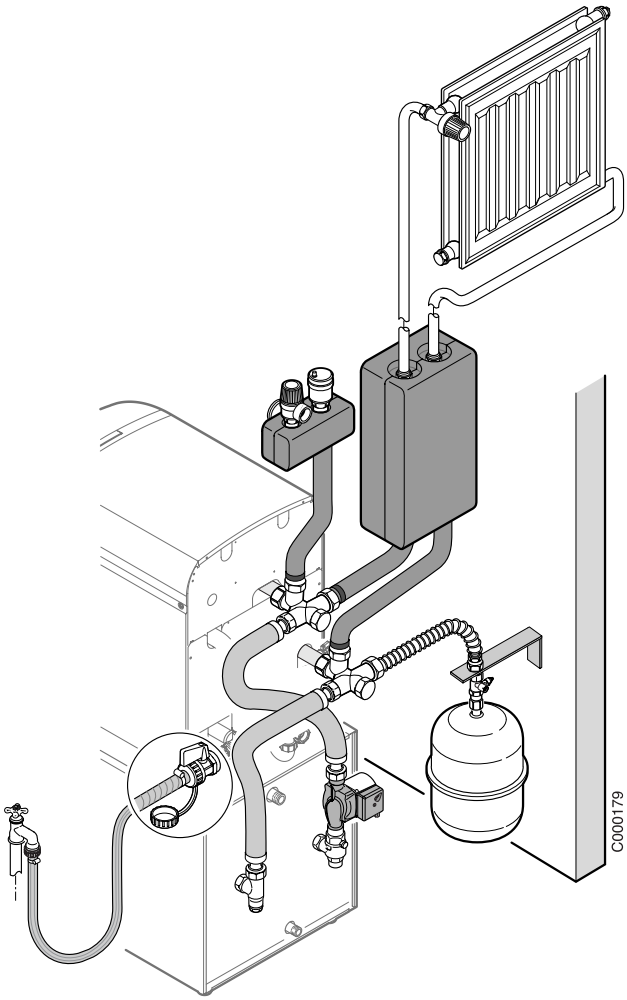

Echangeur du préparateur ECS - GTU C 1200

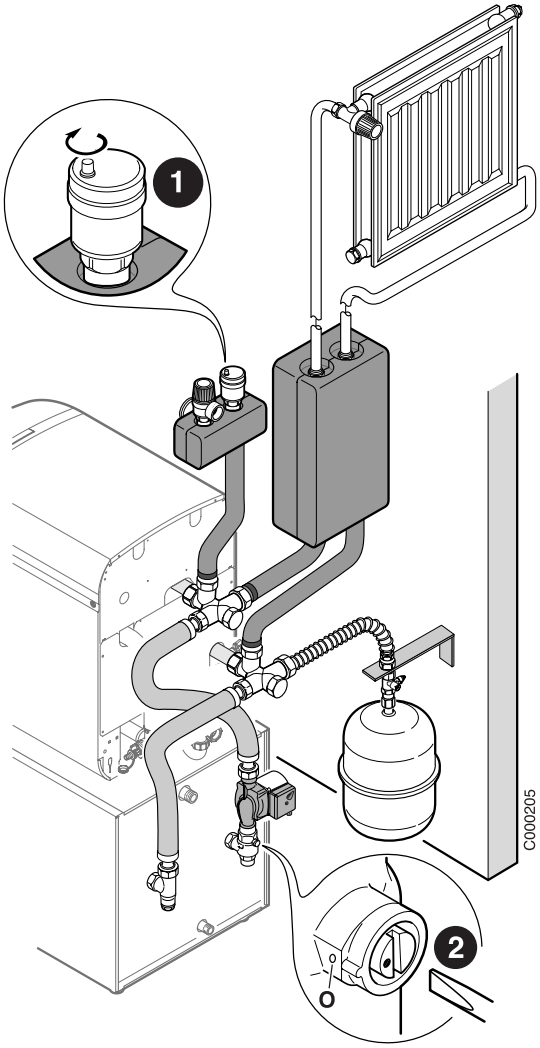

▶ Effectuer le remplissage lentement par le point bas de l'installation chauffage :

- Soit par le robinet de remplissage et de vidange (voir dessin ci-dessus). Dans ce cas, le tuyau (Ø intérieur 14 mm) doit être impérativement débranché après le remplissage.
- Soit par le disconnecteur mis en place par l'installateur (voir repère 50 schémas de principe ci-avant).

▶ Purger l'installation

La purge d'air de l'installation s'effectue en partie haute par l'ouverture d'un ou plusieurs purgeurs. Fermer le(s) point(s) de purge lorsque l'eau apparaît.

⚠ **Contrôler l'étanchéité de tous les raccords de l'installation.**

Pour que la purge de l'échangeur du préparateur ECS puisse s'effectuer correctement, procéder comme suit :

❶ Dévisser le bouchon du purgeur automatique.

❷ Mettre le clapet anti-thermosiphon en position ouverte (O).

Ces éléments seront remis dans leur position initiale une fois la mise en service de la chaudière effectuée.

⚠ **Contrôler le fonctionnement de la soupape de sécurité chauffage.**

▶ Remplir le siphon d'eau

⚠ **La chaudière peut être endommagée en cas de fonctionnement avec le siphon d'eau de condensation vide**

3 Mise en service

Voir aussi :
- Notice du tableau de commande
- Notice du brûleur
- Notice du préparateur d'eau chaude sanitaire (GTU C 1200).

⚠ **Le remplissage, la purge et les contrôles d'étanchéité des circuits ECS (éventuellement) et chauffage doivent se faire conformément aux notices préparateur d'ECS et chaudière.**

1 Contrôle et nettoyage des principaux composants

1.1 Niveau d'eau

Vérifier régulièrement le niveau d'eau de l'installation. Le compléter, au besoin, en évitant une entrée brutale d'eau froide dans la chaudière chaude. Si cette opération se répète plusieurs fois par saison, chercher la fuite et y remédier.

Ne pas vidanger l'installation, sauf en cas de nécessité absolue. Exemple : Absence de plusieurs mois avec risque de gel dans le bâtiment.

1.2 Organes de sécurité

Vérifier le bon fonctionnement des organes de sécurité (en particulier la soupape du circuit chauffage).

2 Chaudière

Le bon rendement de la chaudière dépend de son état de propreté.

Le nettoyage de la chaudière doit se faire aussi souvent que nécessaire et, comme la cheminée, **au moins une fois par an**, voire davantage selon la réglementation en vigueur et le contrat d'assurance souscrit.

Les opérations de nettoyage se font toujours chaudière éteinte et alimentation électrique coupée.

Pour accéder aux différents organes à entretenir et à vérifier, il est nécessaire de démonter le panneau/capot avant de la chaudière. Voir dessin ci-contre.

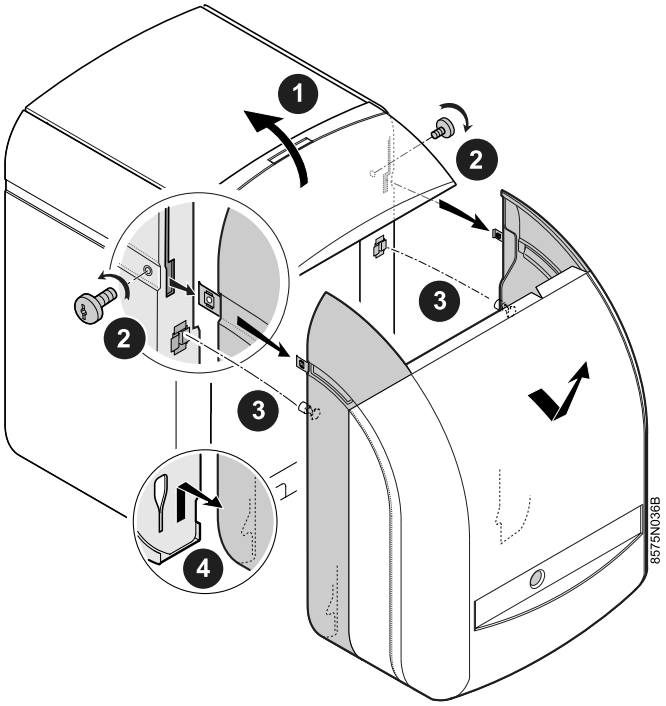

Opérations de nettoyage : Voir pages suivantes.

Après nettoyage et entretien :

- Effectuer l'entretien du brûleur.
- Refermer la porte foyère.
- Remonter le capot avant.
- Effectuer les essais de bon fonctionnement et les mesures de combustion.

2.1 Ramonage de la chaudière

❶ Débrancher le câble brûleur.

❷ Dévisser les 4 écrous à embase avec rondelles plates. Ouvrir la porte foyère.

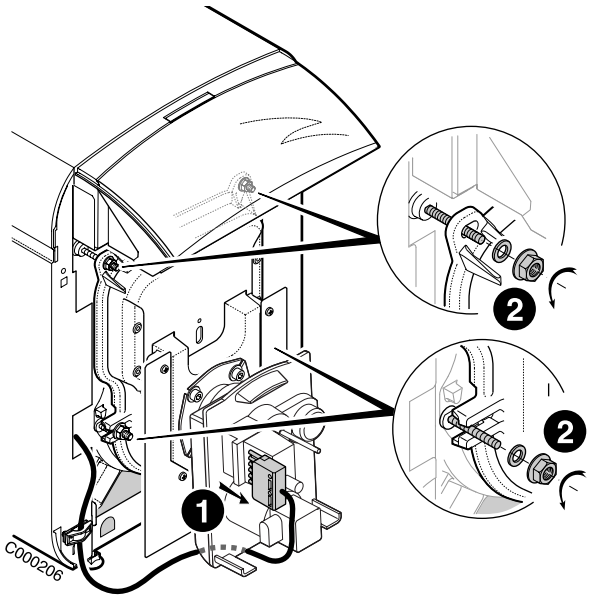

- Enlever les accélérateurs de convection.
- Ramoner soigneusement les carneaux à l'aide de la brosse livrée à cet effet. Brosser également le foyer.
- Aspirer les suies dans le bas des carneaux et dans le foyer à l'aide d'un aspirateur dont le diamètre du tube d'aspiration est inférieur à 40 mm.
- Remettre les accélérateurs de convection en place.
- Refermer la porte foyère.
- Remonter la façade avant.

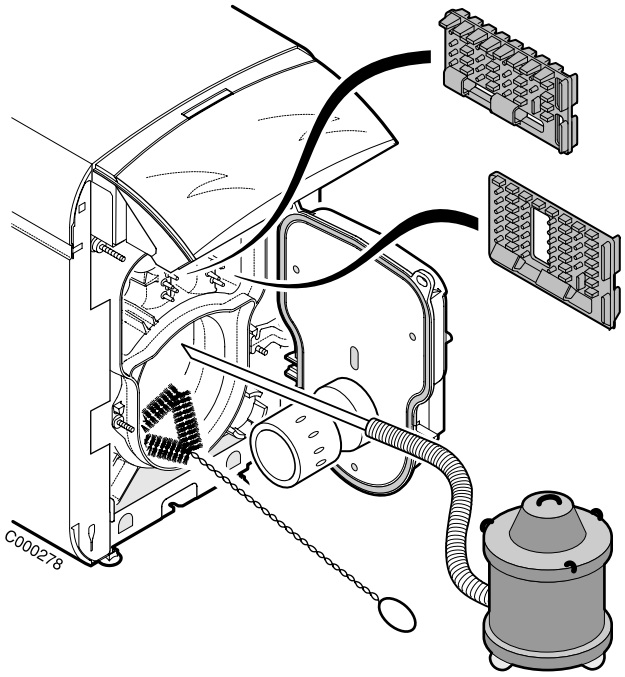

⚠ **Le ramonage chimique n'est pas autorisé pour ce type de chaudière.**

2.2 Condenseur

L'entretien du condenseur et de la station de neutralisation des condensats doivent être effectués obligatoirement au moins une fois par an par un professionnel qualifié..

Les opérations de nettoyage se font toujours chaudière éteinte et alimentation électrique coupée

- Démonter le chapiteau
- Démonter le panneau arrière supérieur
- Démonter l'isolation supérieure

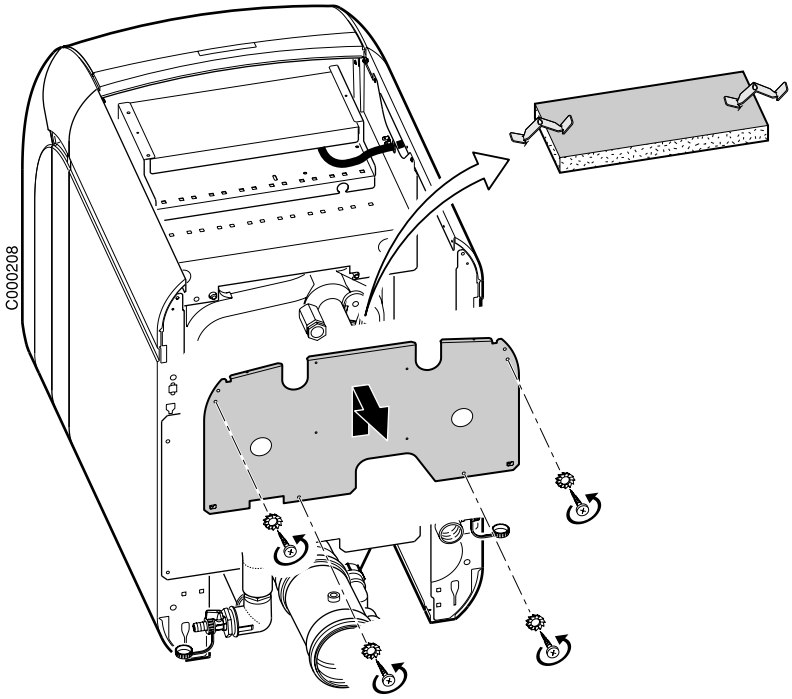

- Ouvrir la trappe de l'échangeur (Démonter les écrous + rondelles).

Cette trappe assure l'étanchéité de l'échangeur.

- Démonter le siphon,
- Rincer l'échangeur à l'eau,
- Contrôler le joint de la trappe (Remplacer si nécessaire).
- Remonter les pièces.

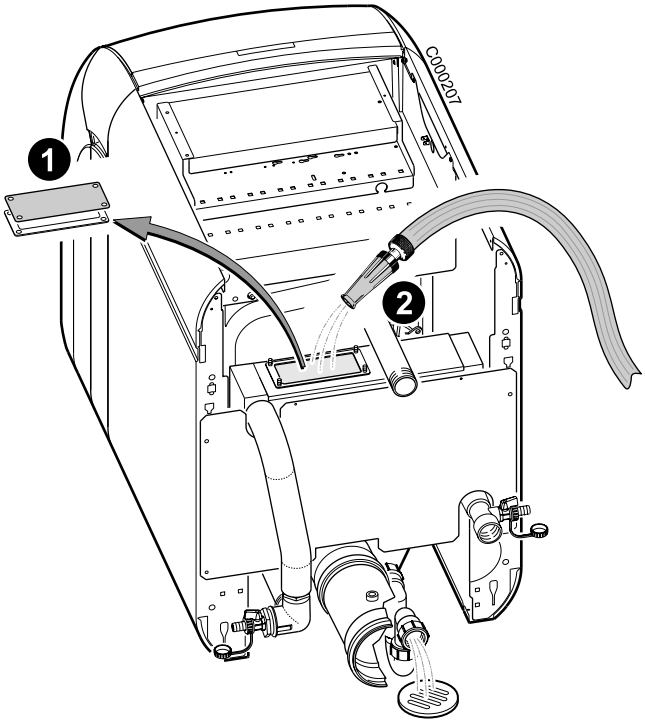

2.3 Evacuation des condensats

Contrôler et nettoyer une fois par an le conduit d'évacuation des condensats.

- Démonter le siphon et le rincer à l'eau pour éviter toute formation de bouchon. Le siphon permet l'écoulement des condensats.
- Remonter le siphon.

Remplir le siphon d'eau.

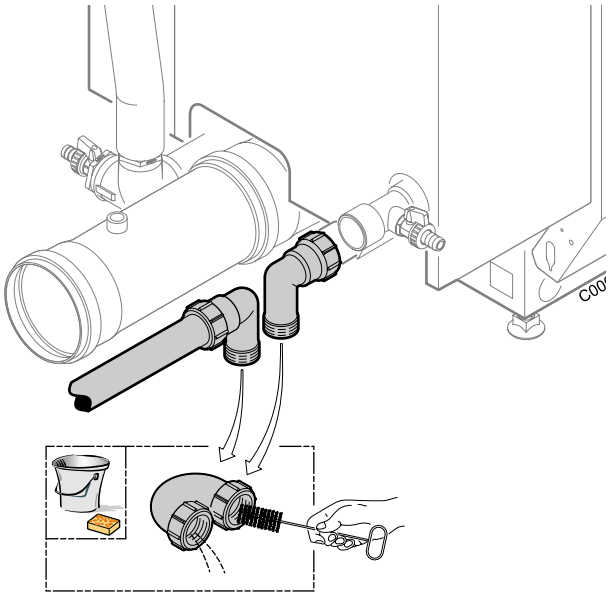

2.4 Système de neutralisation des condensats - (Option)

La station de neutralisation doit être contrôlée au minimum 1 fois par an.

Vérifier la quantité restante de granulats. Remplir le réservoir de granulats (Si nécessaire).

L'efficacité de neutralisation des granulats peut être contrôlée en vérifiant le pH des condensats neutralisés à la sortie de l'appareil (au moyen de papier pH).

2.5 Nettoyage de l'habillage et de la vitre

- Utiliser exclusivement de l'eau savonneuse et une éponge.
- Rincer à l'eau claire.
- Sécher avec un chiffon doux ou une peau de chamois.

3 Brûleur

Voir : Notice du brûleur.

4 Préparateur d'eau chaude sanitaire

Voir : Notice du préparateur d'eau chaude sanitaire.

- Contrôler le thermostat de sécurité : Appuyer sur le bouton **TEST STB** jusqu'à la coupure de la chaudière.
- Déterminer les pertes par les fumées et le smoke.
- Contrôler la fumisterie et la nettoyer.

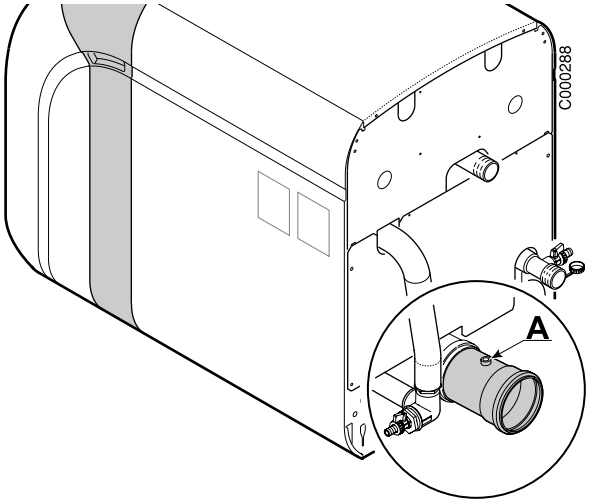

A : Prise de mesure.

Arrêt de la chaudière

Précautions à prendre s'il y a risque de gel

Circuit de chauffage :

Utiliser un antigel bien dosé pour éviter le gel de l'eau de chauffage. A défaut, vidanger entièrement l'installation. Dans tous les cas, consulter l'installateur.

Circuit eau chaude sanitaire :

Vidanger le ballon et les tuyauteries d'eau sanitaire.

Précautions à prendre en cas d'arrêt prolongé (un an ou plus)

- Faire ramoner soigneusement la chaudière et la cheminée.
- Fermer la porte de la chaudière pour éviter toute circulation d'air à l'intérieur.
- Enlever le tuyau reliant la chaudière à la cheminée et fermer la buse avec un tampon.

24/11/05 - 300005842-002-A

Pour commander une pièce de rechange, il est **indispensable d'indiquer le numéro de code figurant dans la liste**, en face du repère de la pièce désirée.

Voir aussi :
- Notice du tableau de commande : B, E, ER, D.
- Notice du brûleur
- Notice du préparateur d'eau chaude sanitaire (GTU C 1200).

Corps de chaudière

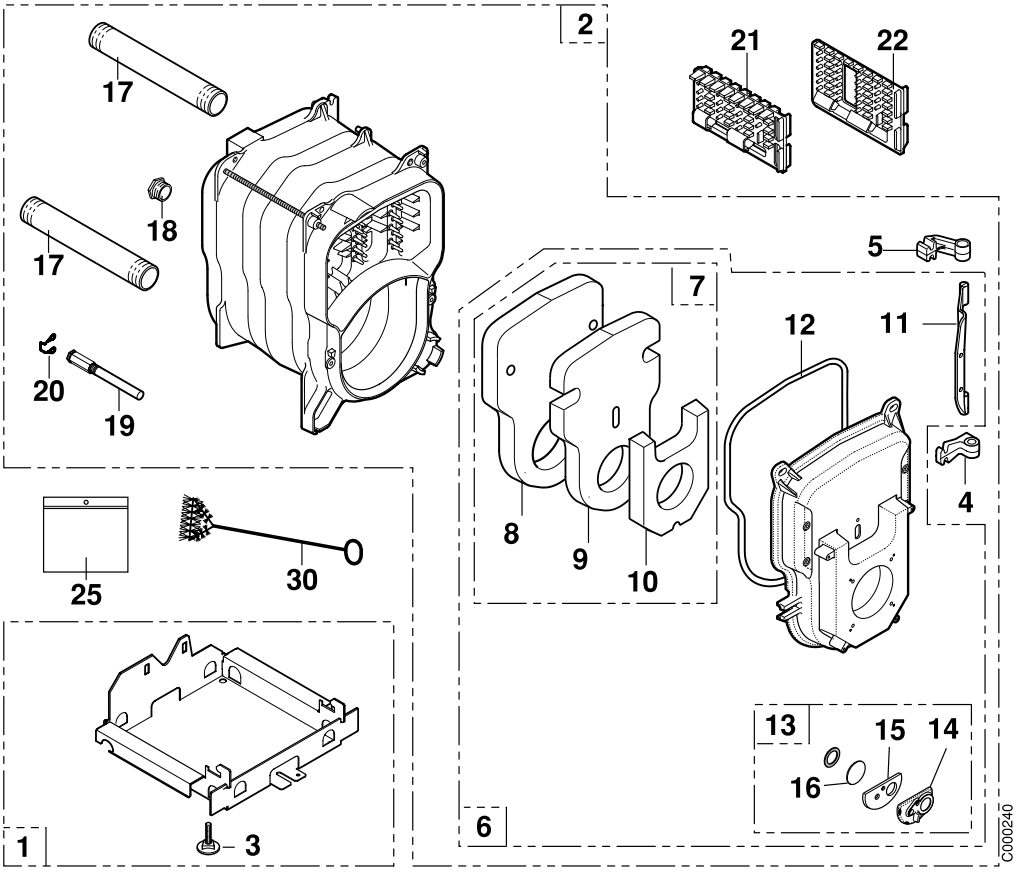

Condenseur

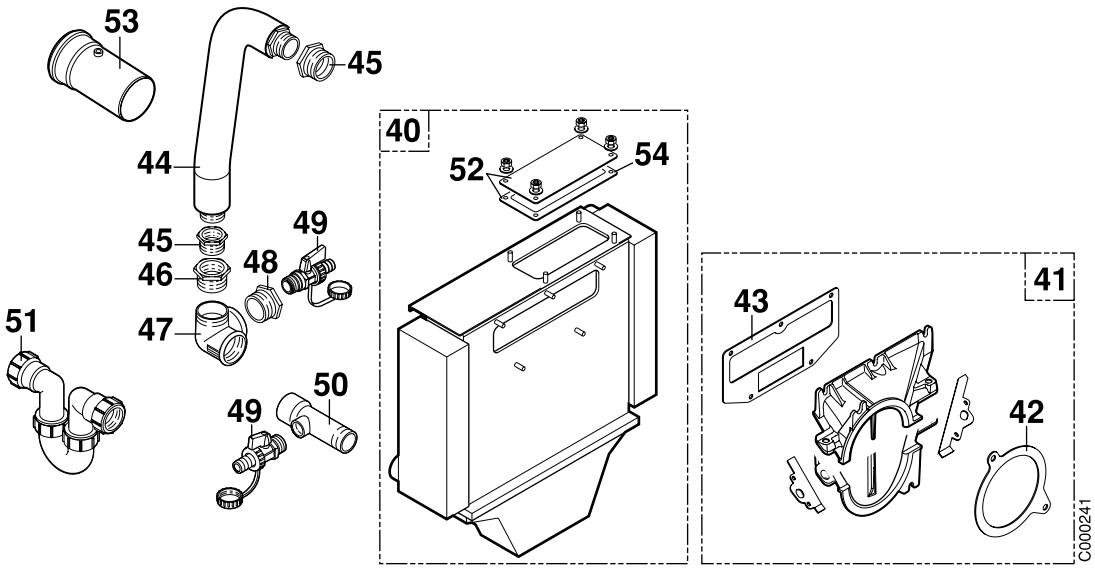

Brûleur

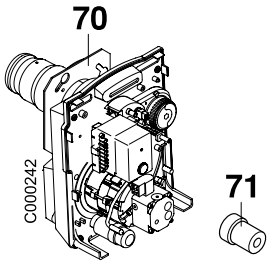

Isolation

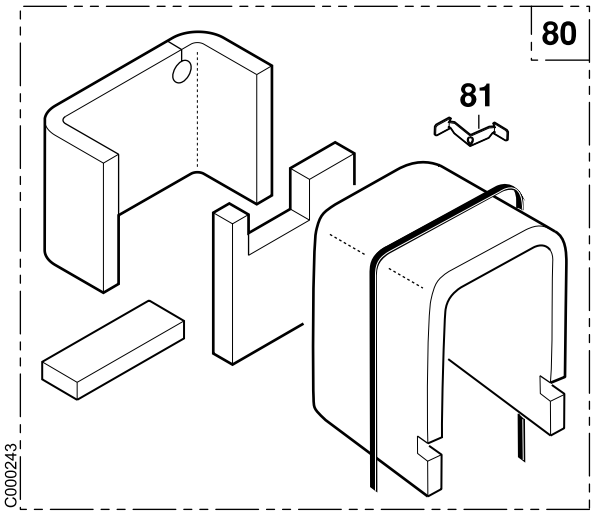

Habillage

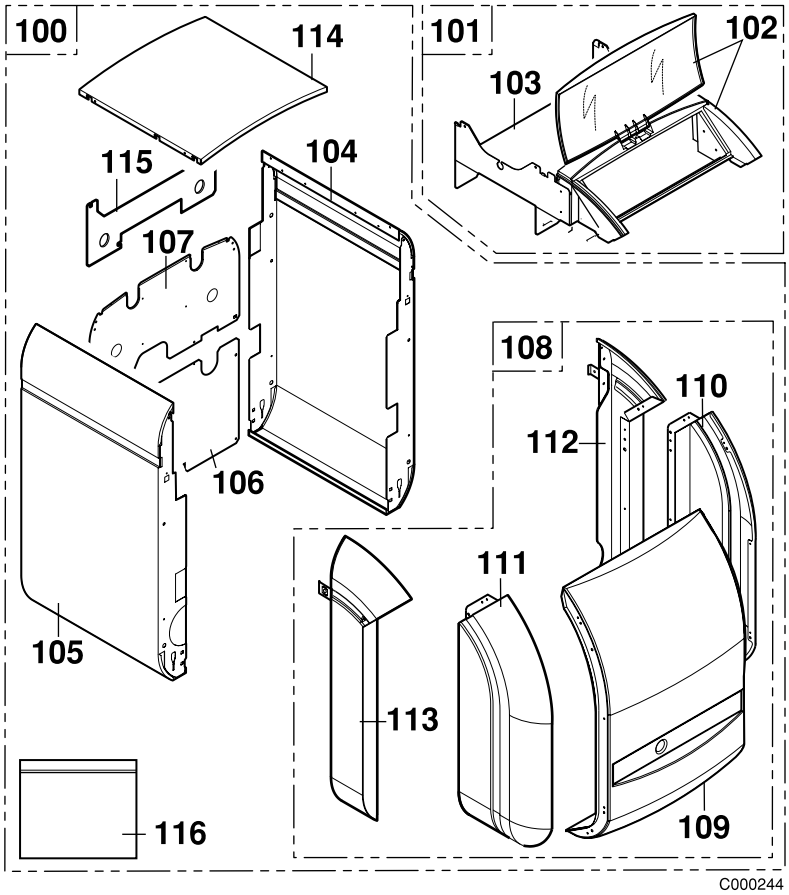
100
114
101
102
103
115
104
107
108
110
112
106
111
105
113
116
109
C000244

Repères	Code	Désignation
1	8575-8815	Socle complet 3 éléments
1	8575-8816	Socle complet 4 éléments
1	8575-8817	Socle complet 5 éléments
2	200004130	Corps de chaudière condensation - 3 éléments
2	200004131	Corps de chaudière condensation - 4 éléments
2	200004132	Corps de chaudière condensation - 5 éléments
3	9786-0646	Pied réglable M_10x35
4	8199-0203	Charnière inférieure
5	8199-0204	Charnière supérieure
6	8575-8919	Porte foyère complète
7	8575-5524	Isolation porte foyère complète
8	9425-0247	Isolation arrière porte
9	9425-0246	Isolation intermédiaire porte
10	9425-0245	Isolation avant porte
11	8199-0207	Axe pour porte foyère
12	9508-6032	Cordon fibre de verre silicone
13	8575-8925	Voyant complet porte foyère
14	8575-0004	Rosace
15	9425-0234	Isolation pour rosace
16	9758-0027	Vitre
17	300005411	Tube départ/retour chauffage
18	9495-0110	Bouchon 1/2"
19	9536-1215	Doigt de gant
20	9758-1286	Ressort doigt de gant
21	8199-0016	Turbulateur central
22	8199-0017	Turbulateur droit
25	8199-8983	Sachet visserie corps
30	9696-0223	Brosse
40	300005520	Condenseur
41	200003903	Buse complète chaudière condensation
42	300005413	Joint plat element buse condenseur
43	300005416	Joint plat buse condenseur
44	9499-4104	Flexible inox longueur 350
45	300005521	Raccord - G1 - R1
46	9494-8285	Réduction 1"1/4 - 1"
47	300005522	Distributeur - 1"1/4
48	300005523	Mamelon 1"1/4 - 1/2"
49	9490-2073	Robinet de vidange 1/2”
50	300005412	Tube retour condenseur
51	300005524	Siphon - Ø 32 x 190 x 135
52	300007085	Trappe de visite + Joint
53	300006703	Tube Ø110 - longueur 220
54	300007086	Joint de la trappe de visite
70	300003880	Brûleur fioul : M123 CN
70	300003881	Brûleur fioul : M124 CN
70	300003882	Brûleur fioul : M125 CN
71	9794-0171	Rallonge réarmement
80	300003896	Isolation corps : GTU C 123
80	300003897	Isolation corps : GTU C 124
80	300003898	Isolation corps : GTU C 125
81	8406-8082	Attache
100	200004021	Habillage complet GTU C 123
100	200004024	Habillage complet GTU C 124
100	200004027	Habillage complet GTU C 125
101	8575-8945	Traverse support complète

Repères	Code	Désignation
102	9786-4029	Carcasse tableau de commande + Vitre
103	200000950	Traverse support + Pop masse
104	8575-8806	Panneau latéral droit 3 éléments
104	8575-8807	Panneau latéral droit 4 éléments
104	8575-8808	Panneau latéral droit 5 éléments
105	8575-8859	Panneau latéral gauche 3 éléments
105	8575-8860	Panneau latéral gauche 4 éléments
105	8575-8861	Panneau latéral gauche 5 éléments
106	200004031	Panneau arrière inférieur
107	200004032	Panneau arrière supérieur
108	8575-8813	Capot avant complet GTU 120
109	8575-5541	Capot panneau central
110	8575-5539	Capot panneau latéral droit
111	8575-5540	Capot panneau latéral gauche
112	8575-5582	Montant droit
113	8575-5583	Montant gauche
114	8575-0511	Chapiteau 3 éléments
114	8575-0512	Chapiteau 4 éléments
114	8575-0513	Chapiteau 5 éléments
115	8575-8033	Traverse supérieure arrière
116	8575-5508	Sachet visserie habillage

DE DIETRICH THERMIQUE S.A.S.

www.dedietrich.com

FR

Direction des Ventes France
57, rue de la Gare
F- 67580 MERTZWILLER
+33 (0)3 88 80 27 00
+33 (0)3 88 80 27 99

DE DIETRICH HEIZTECHNIK

www.dedietrich.com

AT

Am Concorde Park 1 - B 4 / 28
A-2320 SCHWECHAT / WIEN
+43 (0)1 / 706 40 60-0
+43 (0)1 / 706 40 60-99
office@dedietrich.at

DE DIETRICH HEIZTECHNIK

www.dedietrich.com

DE

Rheiner Strasse 151
D- 48282 EMSDETTEN
+49 (0)25 72 / 23-5
+49 (0)25 72 / 23-102
info@dedietrich.de

DE DIETRICH EQUIPOS QUIMICOS

www.dedietrich.com

ES

Av. Princep d'Asturies, 43-45, 1r-5a
E- 80120 BARCELONA
+34 (0)932.920.520
+34 (0)932.184.709

VAN MARCKE

www.vanmarcke.be

BE

Weggevoedenlaan 5
B- 8500 KORTRIJK
+32 (0)56/23 75 11

DE DIETRICH

www.dedietrich.com

RU

8 Gilyarovskogo Str. 7
R- 129090 MOSCOW
+7 (0)095.974.16.03
+7 (0)095.974.66.08

VESCAL S.A.

www.chauffer.ch / www.heizen.ch

CH

Z.I de la Veyre, St-Légier
1800 VEVEY 1
+41 (0)21 943 02 22
+41 (0)21 943 02 33

DE DIETRICH

www.dedietrich.com

CN

Room 512, Tower A, Kelun Building
12A Guanghua Rd, Chaoyang District
C-100020 BEIJING
+86 (0)106.581.4017
+86 (0)106.581.4018
+86 (0)106.581.7056
+86 (0)106.581.4019

NEUBERG S.A.

www.dedietrich.com

LU

39 rue Jacques Stas
L- 2010 LUXEMBOURG
+352 (0)2 401 401

La société De Dietrich Thermique SAS ayant le souci de la qualité de ses produits, cherche en permanence à les améliorer. Elle se réserve donc le droit, à tout moment de modifier les caractéristiques indiquées dans ce document

AD001Z • 02.2006

De Dietrich
DE DIETRICH THERMIQUE
57, rue de la Gare F- 67580 MERTZWILLER - BP 30
www.dedietrich.com