04/86

DIETRIGAZ S 200 C

De Dietrich

Chaudières gaz à condensation en fonte pour chauffage central à eau chaude

Services assurés

Chauffage

Possibilité d'eau chaude sanitaire
par préparateur indépendant installé séparément

Combustibles utilisables

Tous gaz naturels transformables
au butane, ou au propane

NFD 35.338

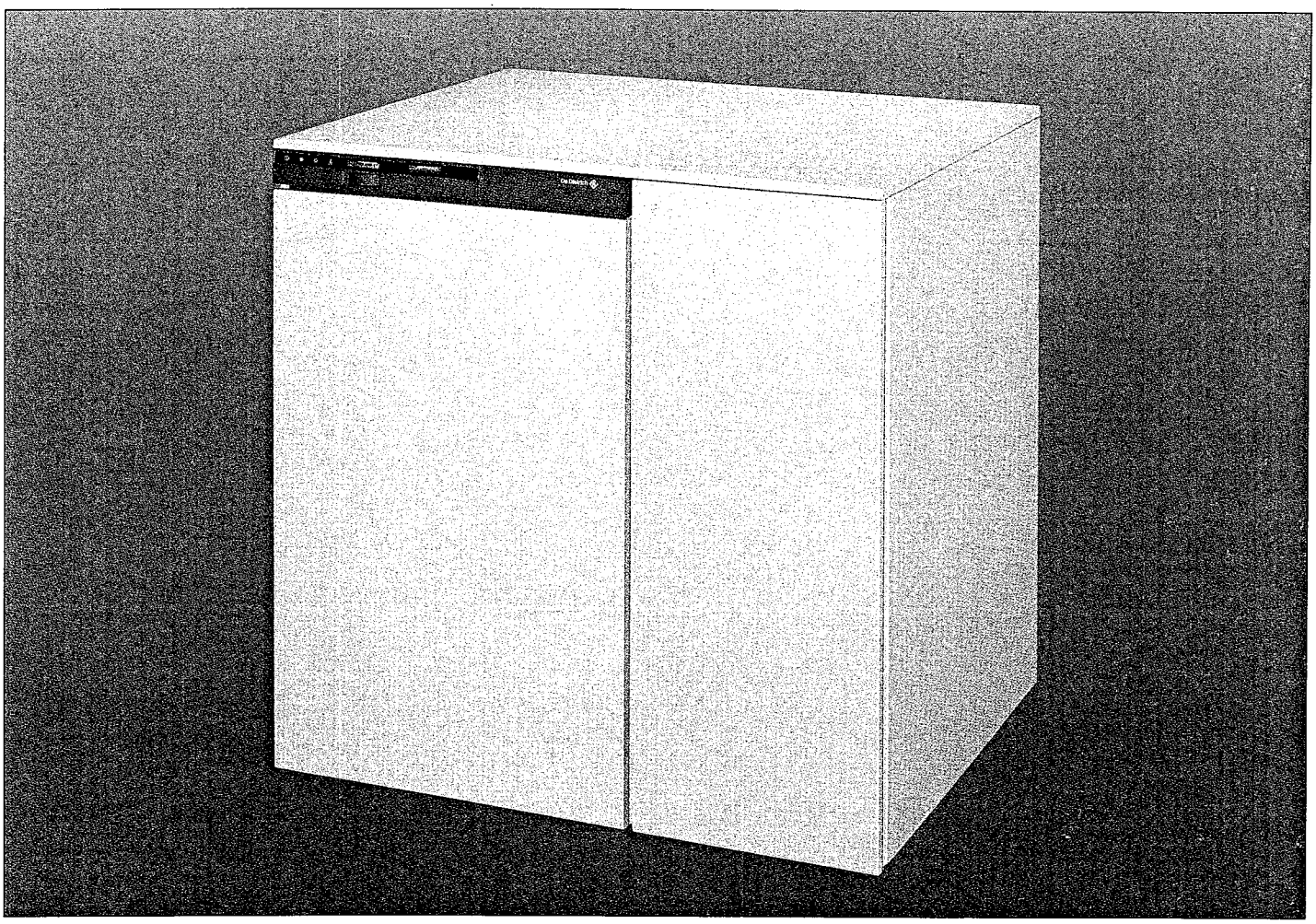

Dietrigaz S 207 C

1. Présentation

Les Dietrigaz S 200 C sont des chaudières gaz à condensation en fonte de type récupérateur condenseur intégré. Elles sont directement dérivées des chaudières Dietrigaz S 200.

Le rendement des Dietrigaz S 200 C peut atteindre 104 % (sur (PCi) en fonction de la température de retour de l'eau de chauffage.

Les excellentes performances réalisées par les chaudières Dietrigaz S 200 C sont obtenues :

- par la conception en deux échangeurs fonte, placés en série : un échangeur principal et un échangeur condenseur avec surface d'échange importante (technique des picots et ailettes moulés)
- par la fonte spéciale anti-corrosion utilisée pour la fabrication des éléments
- par l'isolation renforcée (40 mm autour du corps de chauffe et 20 mm dans l'habillage).

Le contrôle de flamme par ionisation assure une sécurité totale. L'allumage s'effectue par commande électronique.

L'échangeur principal et le condenseur sont indépendants hydrauliquement, ceci permet à l'installateur de choisir un raccordement autorisant une utilisation optimale de la condensation, donc d'obtenir des économies maximum.

L'équipement des Dietrigaz S 200 C peut être complété, en option, par une régulation SV Matic à sonde extérieure choisie parmi les 6 modèles suivants : 220 - 220 B - 220 D - 230 - 230 B ou 230 D, par une commande à distance avec ou sans correction d'ambiance. Par une platine de priorité d'eau chaude sanitaire en cas d'installation séparée d'un préparateur indépendant.

Le boîtier de régulation et la platine de priorité s'intègrent dans le tableau de commande et le raccordement s'effectue rapidement et sans risque d'erreur par connecteurs embrochables.

2. Les différents modèles proposés

Les chaudières Dietrigaz S 200 C existent en 6 modèles, et couvrent une gamme de puissance allant de 26 à 66 kW.

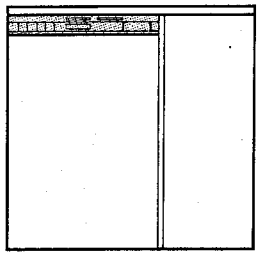

DTG S 200 C		204 C	205 C	206 C	207 C	208 C	209 C
Puissance	kW	26	33	42	50	58	66
	kcal/h	22 500	28 500	36 000	43 000	50 000	57 000

3. Caractéristiques des chaudières (Dimensions principales en mm)

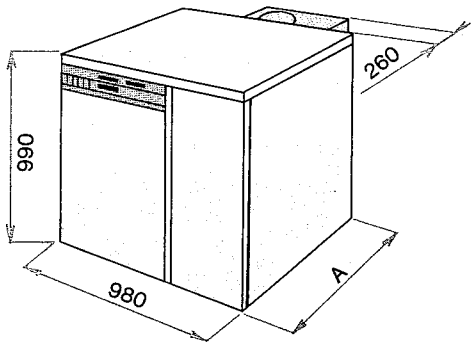

DTG S 200 C	204 C	205 C	206 C	207 C	208 C	209 C
Cote A (mm)	492	575	657	740	822	905

Caractéristiques de la fonction chauffage

DTG S 200 C		204 C	205 C	206 C	207 C	208 C	209 C
Nombre d'éléments échangeur principal		4	5	6	7	8	9
Nombre d'éléments condenseur		4	5	6	7	8	9
Nombre de rampes brûleur		2 ou 3	2 ou 3	2 ou 3	2 ou 3	2 ou 3	2 ou 3
Puissance (kW)	Retours à 60°C	24	32	40	48	56	64
	Retours à 30°C	26	33	42	50	58	66
Débits gaz utilisables (m³/h à 15°C)	Gaz de Lacq (2 H 18)	2,5	3,2	4	4,8	5,5	6,3
	Gaz de Groningue (2 L 25)	2,9	3,7	4,6	5,5	6,3	7,3

Caractéristiques hydrauliques

DTG S 200 C	204 C	205 C	206 C	207 C	208 C	209 C
Capacité en eau (litres)						
corps principal	8,8	11	13,2	15,4	17,6	19,8
corps condenseur	8,8	11	13,2	15,4	17,6	19,8
Pertes de charge (daPa) circuit eau à $\Delta t = 15°C$						
corps principal	20	33	52	80	113	155
corps condenseur	20	33	52	80	113	155

- Pression de service maximale: 4 bar
- Température de service maximale: 110°C

(1 daPa équivaut en pratique à 1 mm d'eau ou 0,1 mbar)

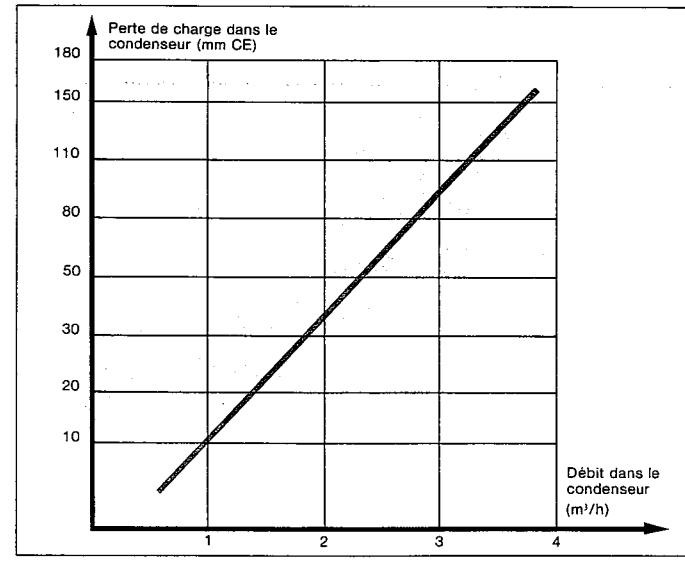

Pertes de charge dans le condenseur en fonction du débit d'eau le traversant (courbe ci-contre).

Rendement

Le rendement des DTG S 200 C varie en fonction de la température des retours de l'eau de chauffage
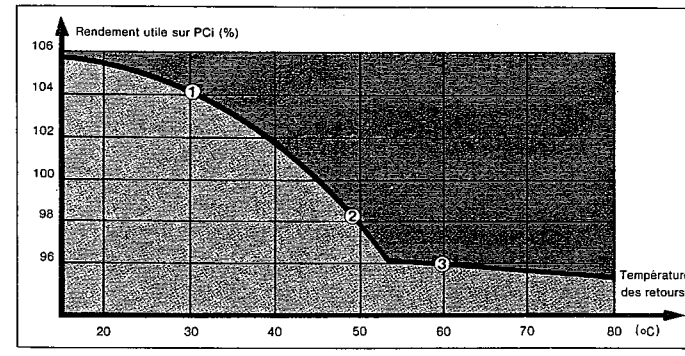
① Rendement à température de retour 30°C : 104 % sur PCi
② La condensation débute pour des retours à : 52°C
③ Rendement à température de retour 60°C : 96 % sur PCi